401

KV-401-011

Кронштейн воронки
(06850094-1267872-133)

Кронштейн вороноки
(06850094-1267872-133)
KV-401-011

401

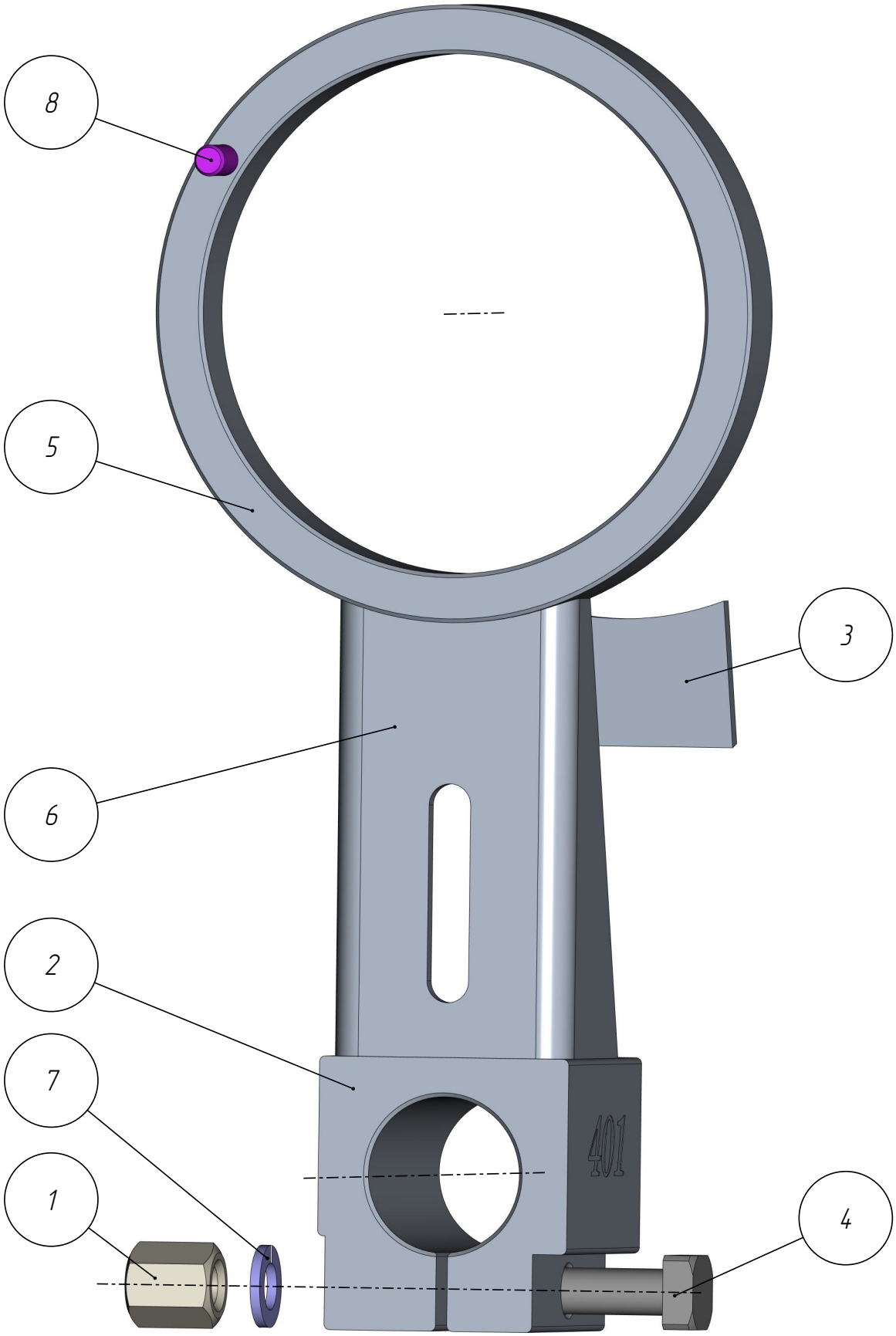

KV-401-011

Кронштейн вороноки
(06850094-1267872-133)
KV-401-011

401

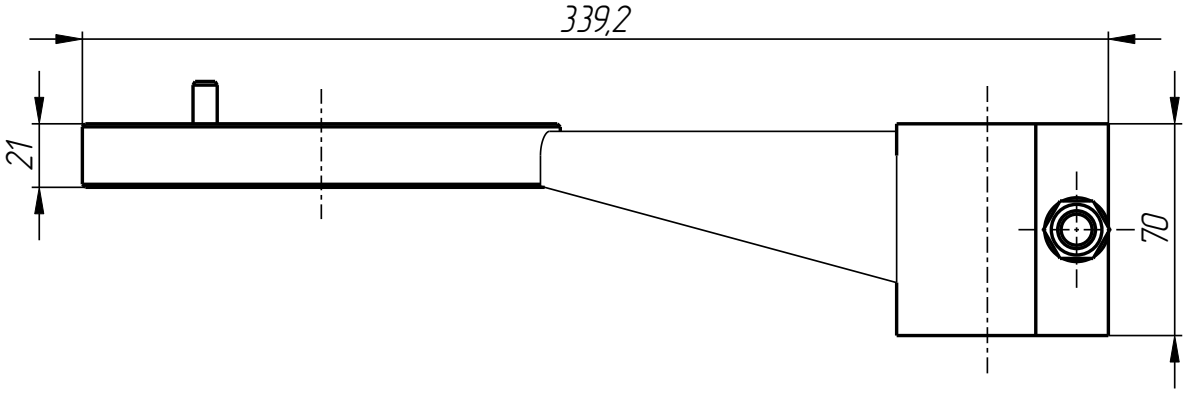

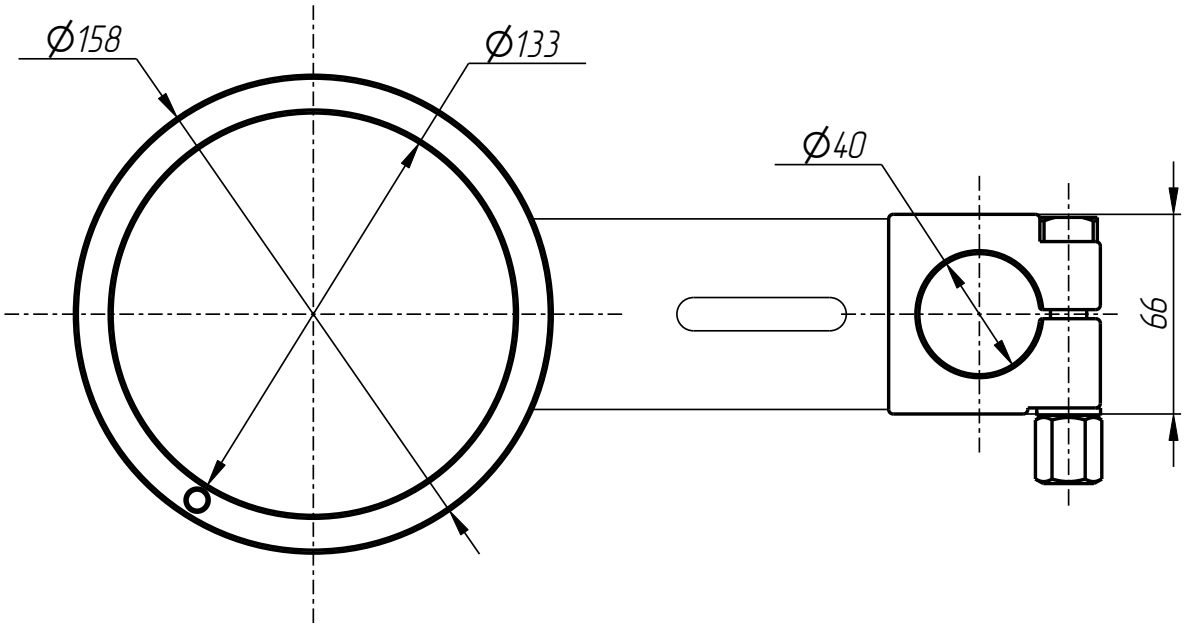

KV-401-011

KV-401-011

Кронштейн вороноки
(06850094-1267872-133)

Спецификация

№ поз.	Шифр	Наименование	Кол-во
		Детали:	
1	KPG-401-012-012	Гайка	1
2	KV-401-009-001	Корпус	1
3	KV-401-009-004	Вставка	1
4	KV-401-009-005	Спец. болт	1
5	KV-401-011-001	Кольцо	1
6	KV-401-011-002	Кронштейн	1
		Стандартные изделия:	
7	Шайба пружинная В12,0-А4		1
8	Штифт 8Гх30 ГОСТ 3128-70		1

Кронштейн вороноки
(06850094-1267872-133)
KV-401-011

401

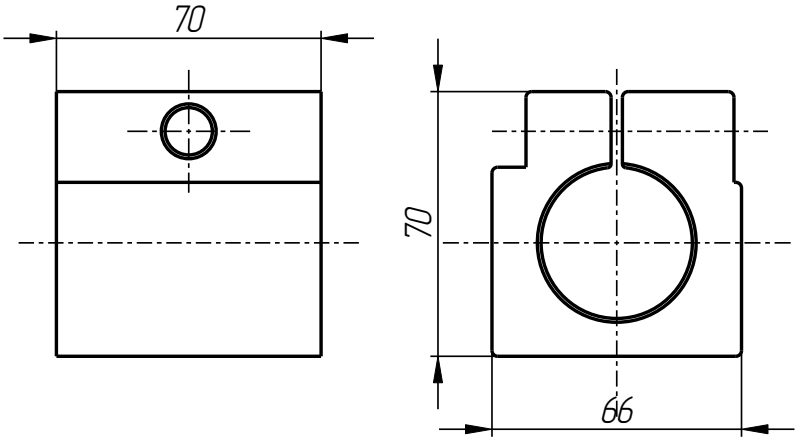

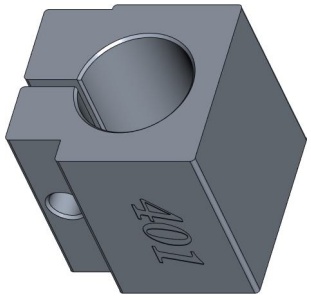

Корпус
KV-401-009-001

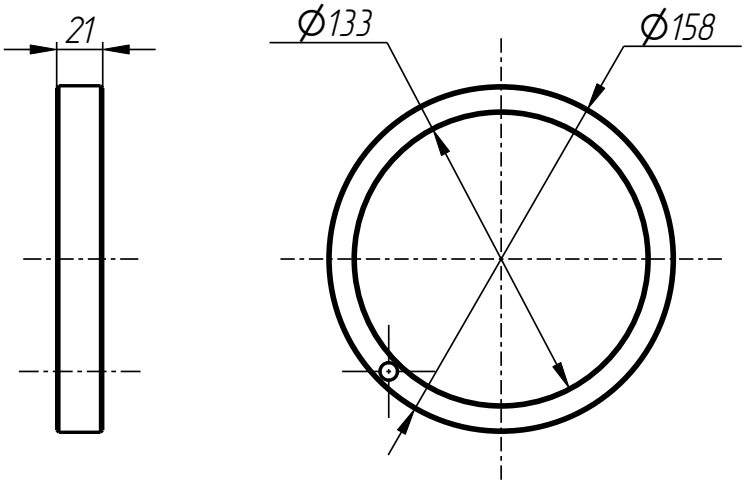

Кольцо
KV-401-011-001

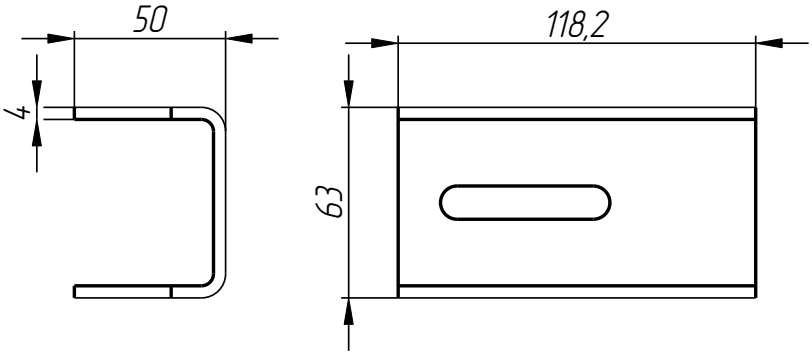

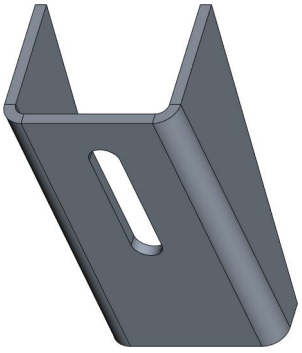

Кронштейн
KV-401-011-002

KV-401-011

Кронштейн вороноки
(06850094-1267872-133)
KV-401-011

401

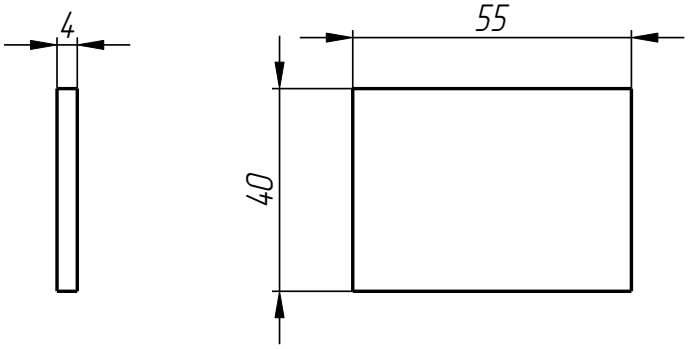

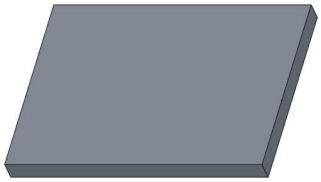

Вставка
KV-401-009-004

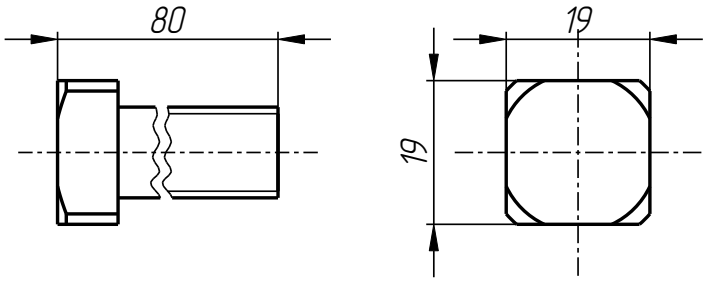

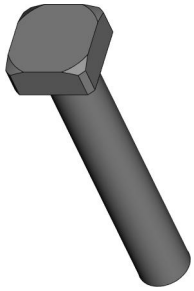

Спец. болт
KV-401-009-005

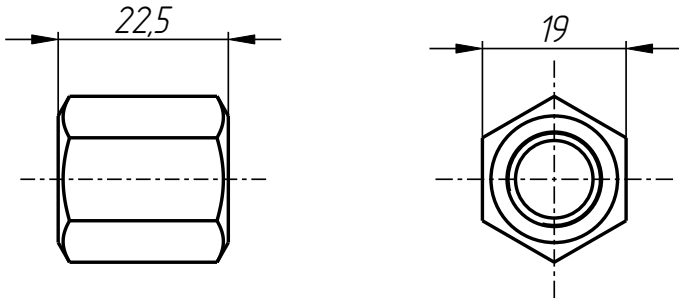

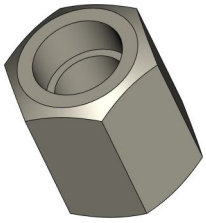

Гайка
KPG-401-012-012

KV-401-011