401

KV-401-007

Кронштейн вороноки
(500_554_501-502)
5"

Кронштейн вороноки
(500_554_501-502)
5"
KV-401-007

401

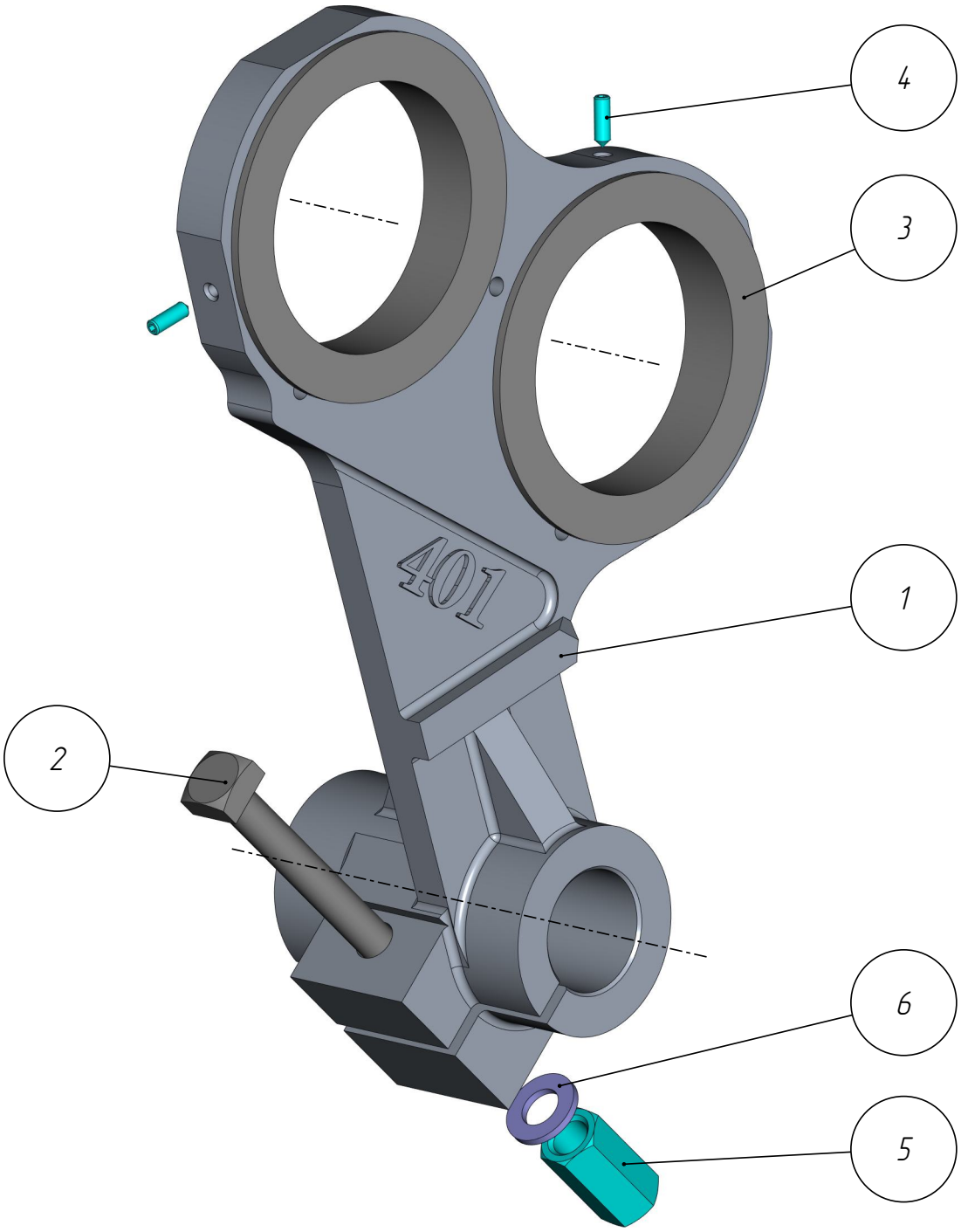

KV-401-007

Кронштейн вороноки
(500_554_501-502)
5"
KV-401-007

401

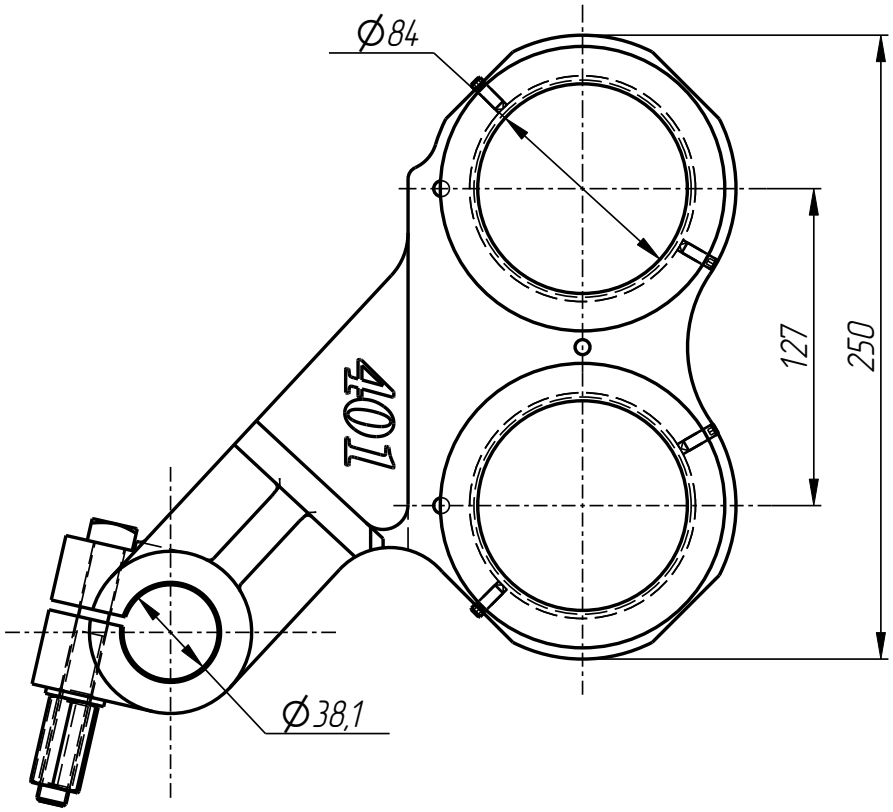

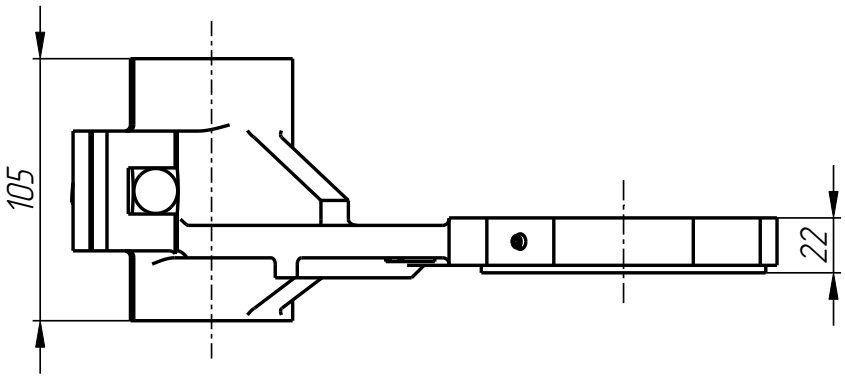

KV-401-007

KV-401-007

Кронштейн вороноки
(500_554_501-502)
5"

Спецификация

№ поз.	Шифр	Наименование	Кол-во
		Детали:	
1	KV-401-007-001	Корпус	1
2	KV-401-007-002	Болт	1
3	KV-401-007-003	Переходная вставка	2
		Стандартные изделия:	
4	Винт M5x16 ГОСТ 8878-93		4
5	Гайка M 12 DIN934		1
6	Шайба M12 ГОСТ 11371-68		1

Кронштейн вороноки
(500_554_501-502)
5"
KV-401-007

401

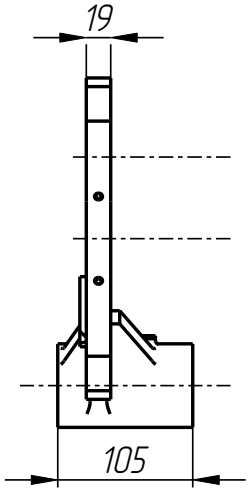

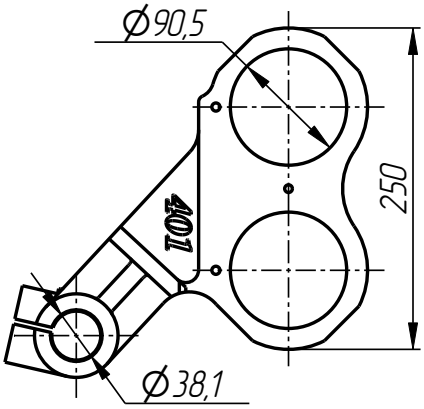

Корпус
KV-401-007-001

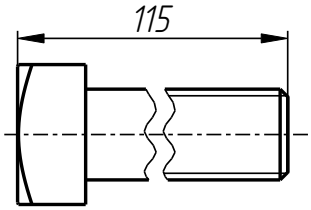

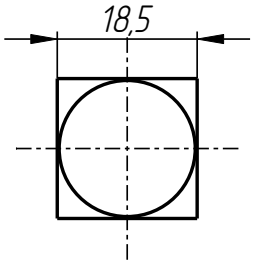

Болт
KV-401-007-002

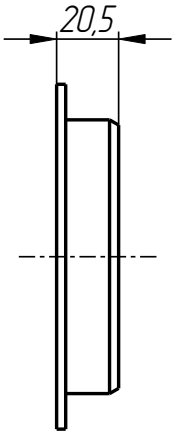

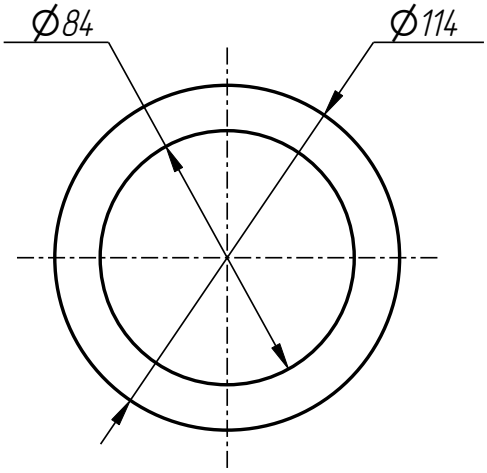

Переходная вставка
KV-401-007-003

KV-401-007