401

KV-401-002

Кронштейн воронок
(1284-217)
5 1/2"

Кронштейн воронок
(1284-217)
5 1/2"
KV-401-002

401

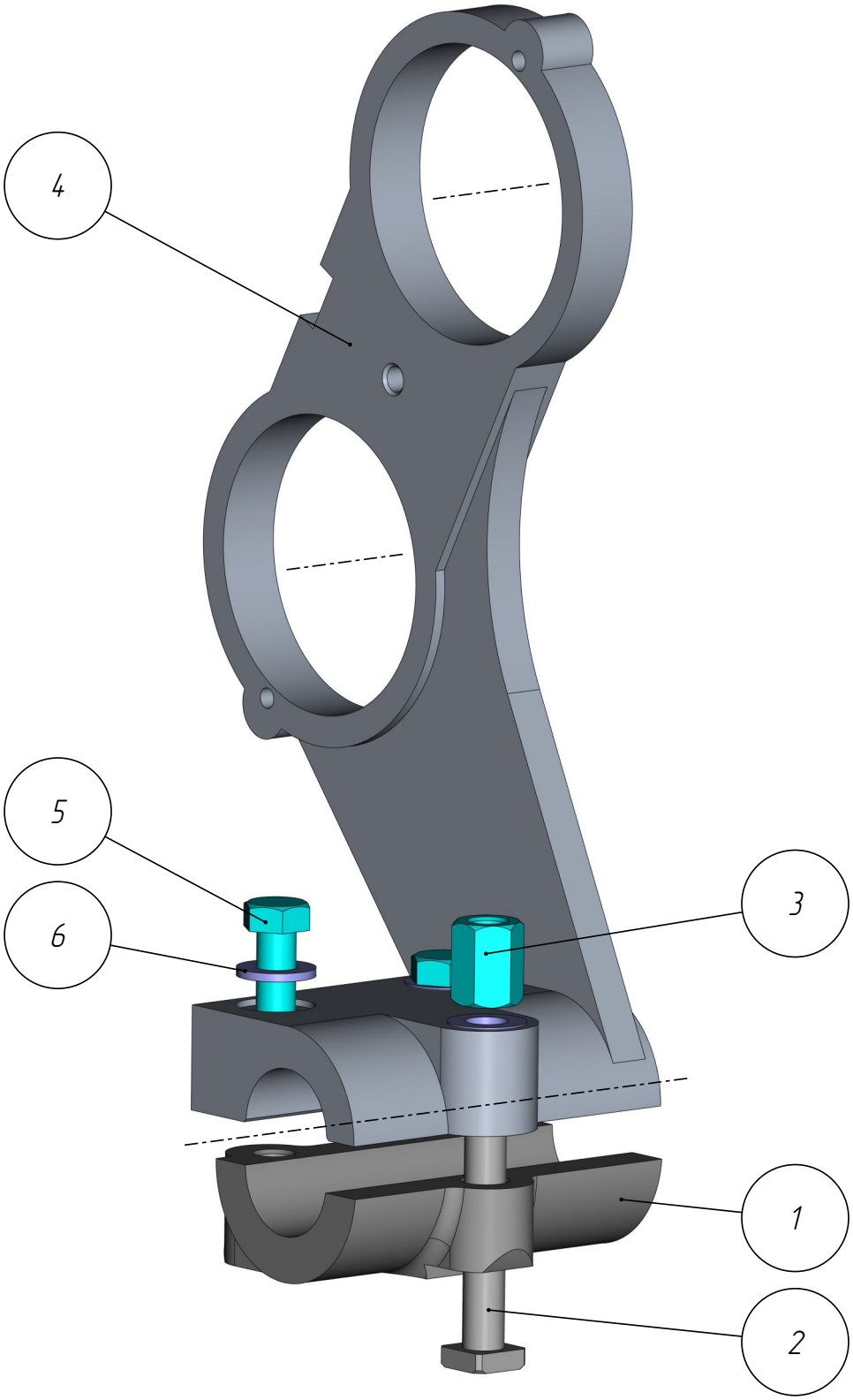

KV-401-002

Кронштейн воронок
(1284-217)
5 1/2"
KV-401-002

401

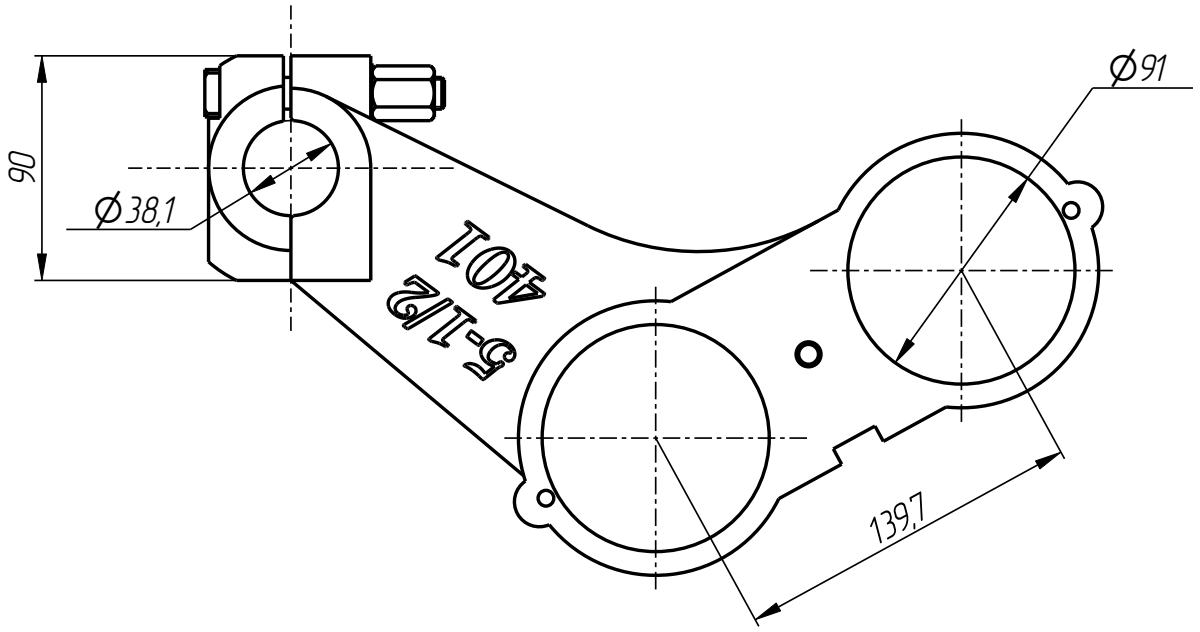

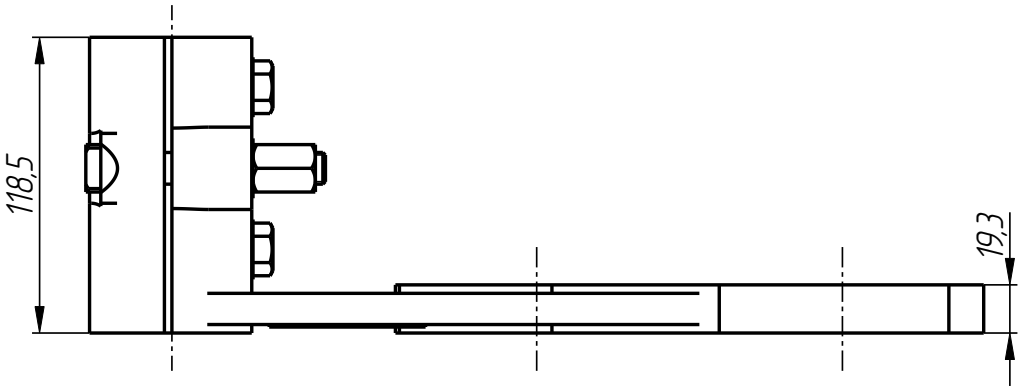

KV-401-002

KV-401-002

Кронштейн воронок
(1284-217)
5 1/2"

Спецификация

№ поз.	Шифр	Наименование	Кол-во
		Детали:	
1	KV-401-001-002	Крышка	1
2	KV-401-001-003	Болт	1
3	KV-401-001-004	Гайка	1
4	KV-401-002-001	Корпус	1
		Стандартные изделия:	
5	Винт M12x55 ГОСТ 7805-70		2
6	Шайба M12 ГОСТ 11371-68		3

Кронштейн воронок
(1284-217)
5 1/2"
KV-401-002

401

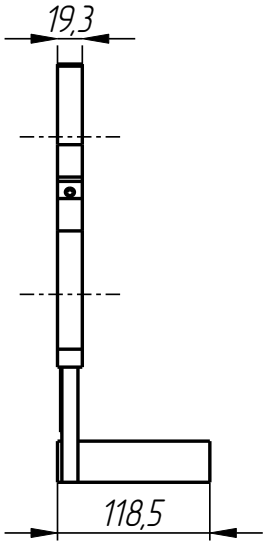

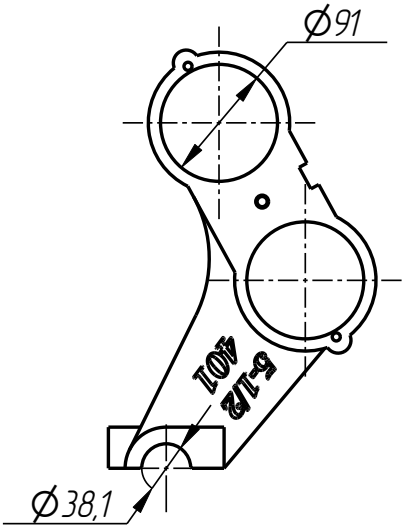

Корпус
KV-401-002-001

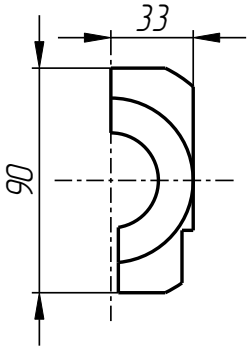

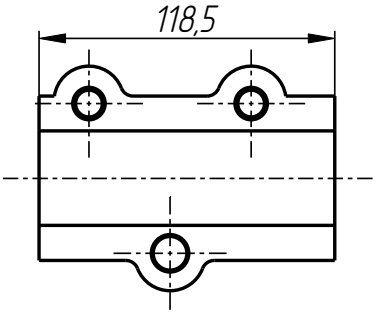

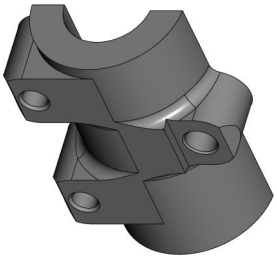

Крышка
KV-401-001-002

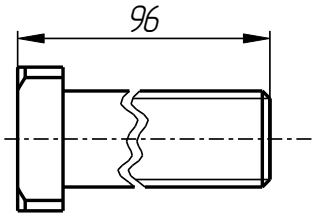

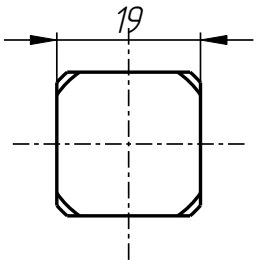

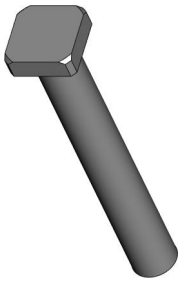

Болт
KV-401-001-003

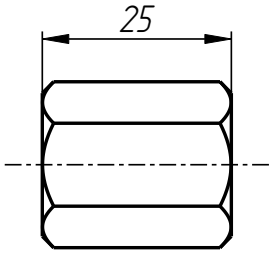

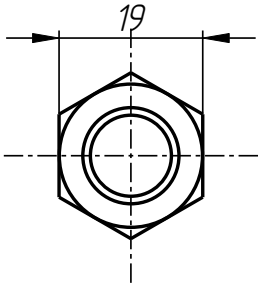

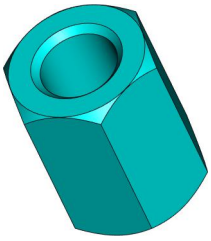

Гайка
KV-401-001-004

KV-401-002

5 – 5