401

DGK-401-022

Держатель горловых колец
(DGK-9-H-78_4-5-1_2)
5 1/2"

Держатель горловых колец
(DGK-9-H-78_4-5-1_2)
5 1/2"
DGK-401-022

401

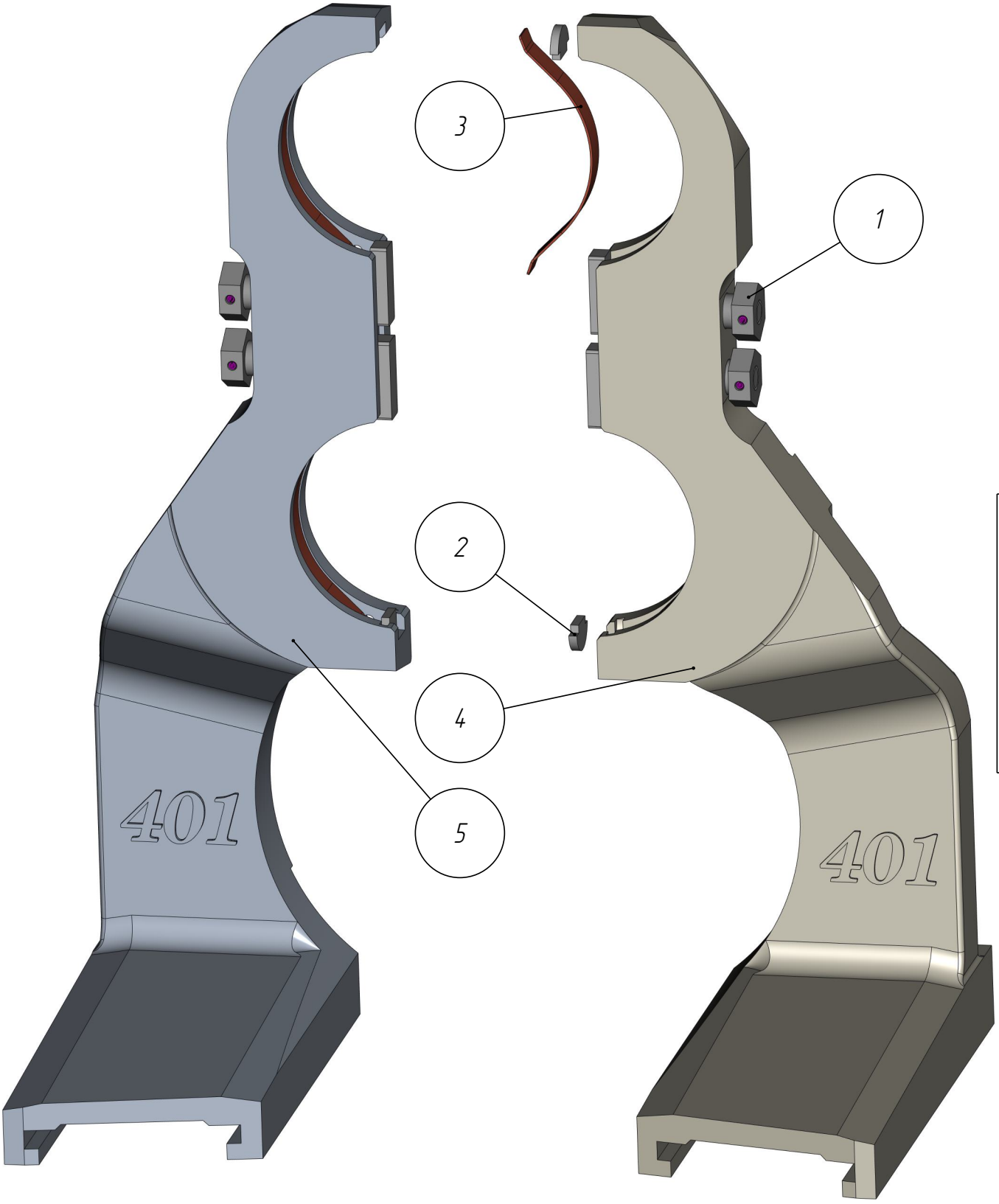

DGK-401-022

Держатель горловых колец
(DGK-9-H-78_4-5-1_2)
5 1/2"
DGK-401-022

401

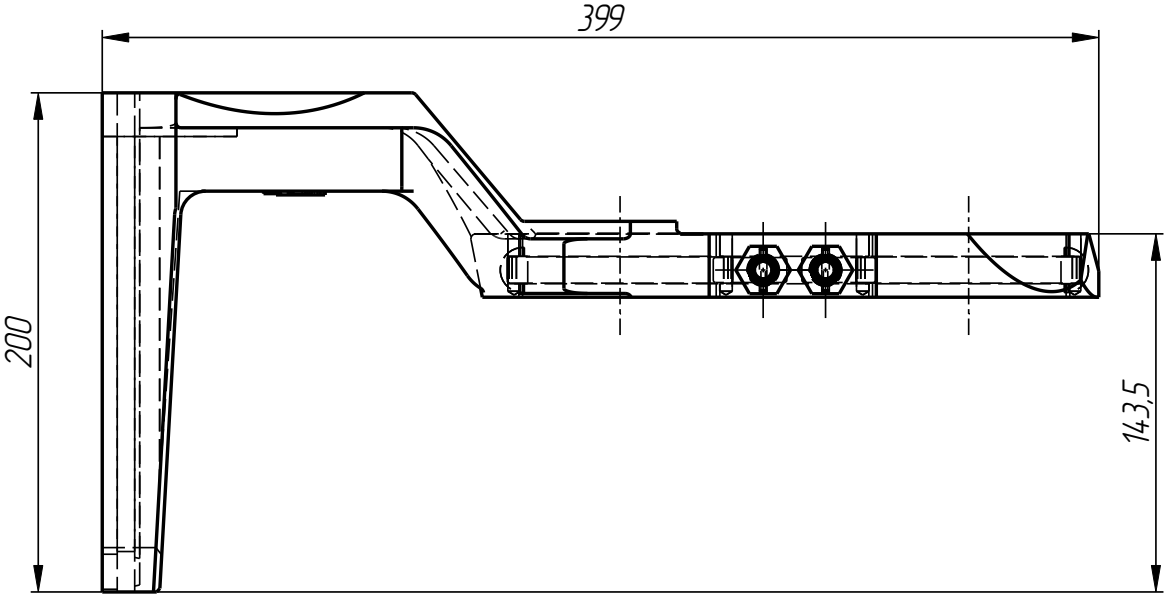

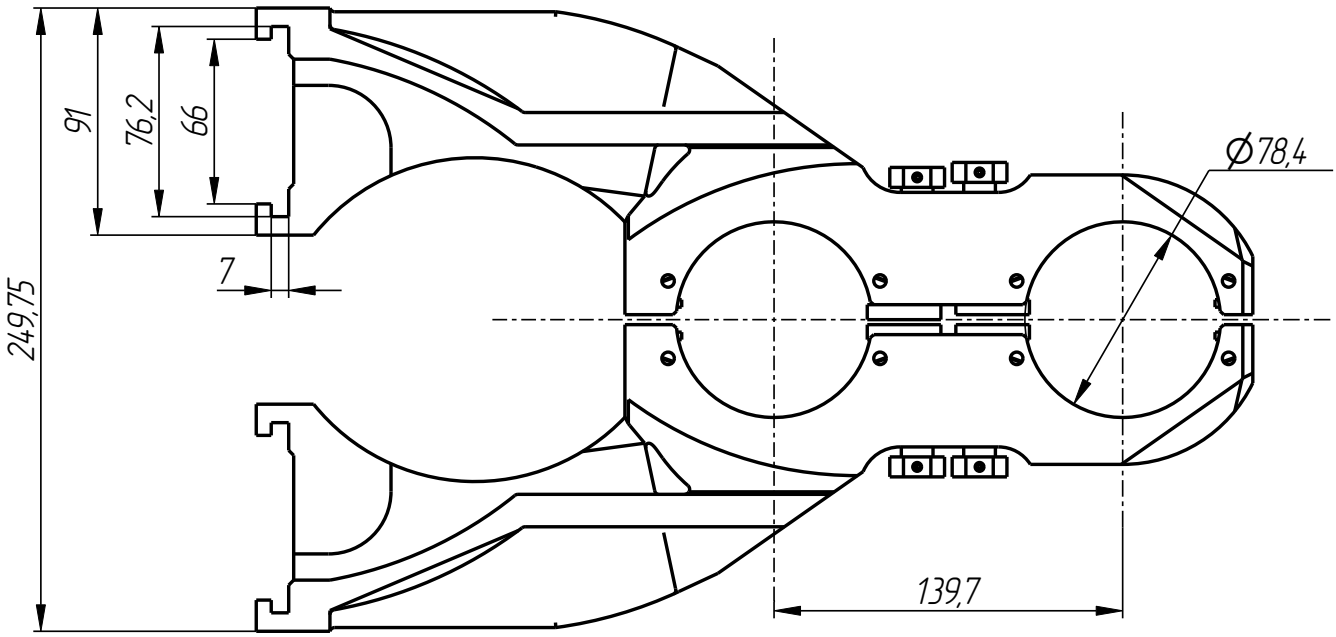

DGK-401-022

DGK-401-022

Держатель горловых колец
(DGK-9-H-78_4-5-1_2)
5 1/2"

Спецификация

№ поз.	Шифр	Наименование	Кол-во
		Сборочные единицы:	
1	DGK-401-022-003	Замок в сборе	4
		Детали:	
2	DGK-401-001-004	Вставка	4
3	DGK-401-001-005	Пружина листовая	4
4	DGK-401-022-001	Стойка правая	1
5	DGK-401-022-002	Стойка левая	1

Держатель горловых колец
(DGK-9-H-78_4-5-1_2)
5 1/2"
DGK-401-022

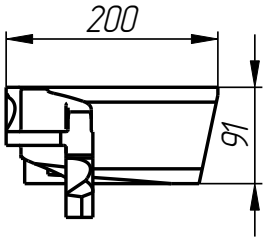

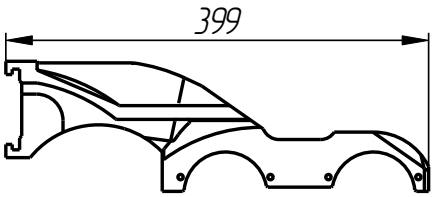

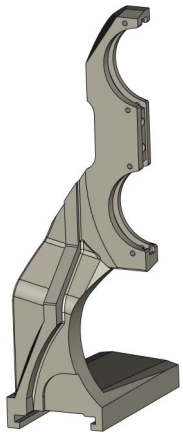

Стойка правая
DGK-401-022-001

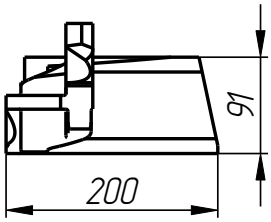

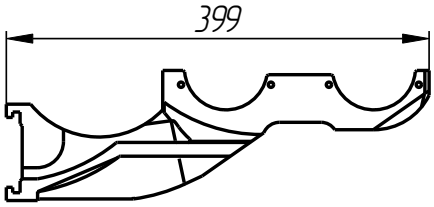

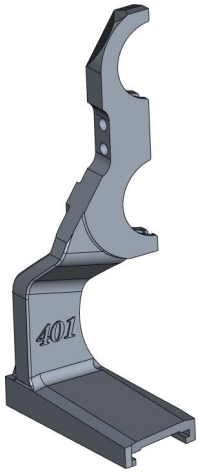

Стойка левая
DGK-401-022-002

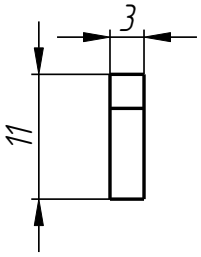

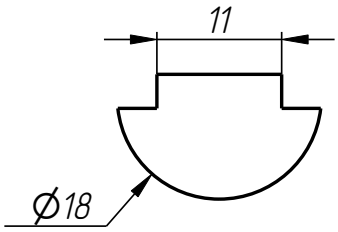

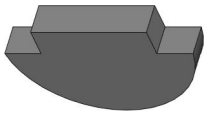

Вставка
DGK-401-001-004

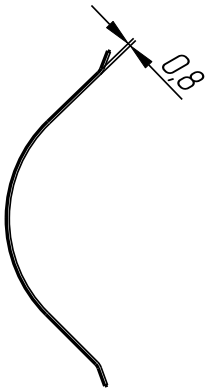

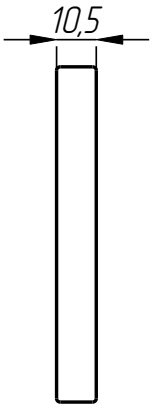

Пружина листовая
DGK-401-001-005

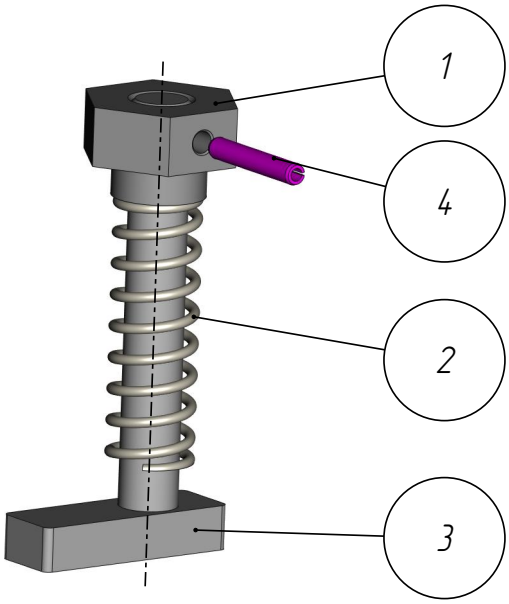

DGK-401-022-003

Замок в сборе

Спецификация

№ поз.	Шифр	Наименование	Кол-во
		Детали:	
1	DGK-401-001-001-002	Гайка	1
2	DGK-401-003-003-003	Пружина	1
3	DGK-401-022-003-001	Ось	1
		Стандартные изделия:	
4	Штифт ф 3x18 DIN 1481		1

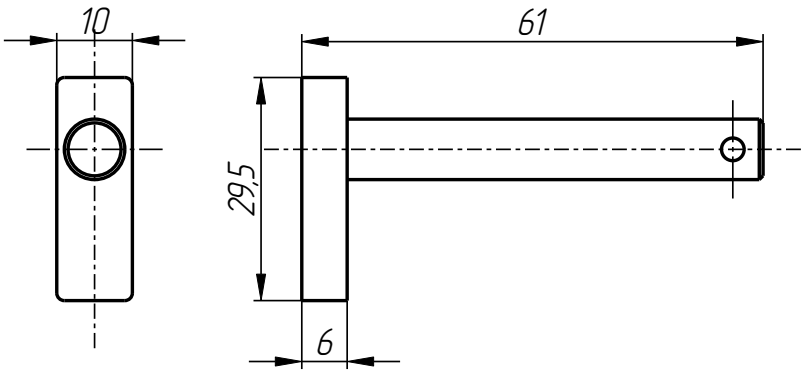

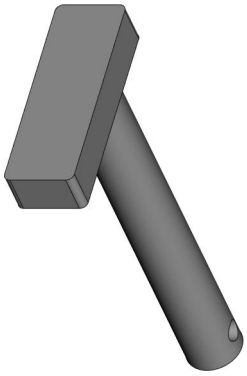

Ось
DGK-401-022-003-001

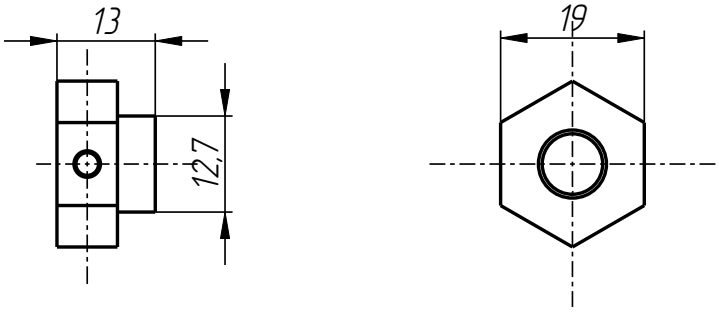

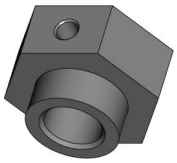

Гайка
DGK-401-001-001-002

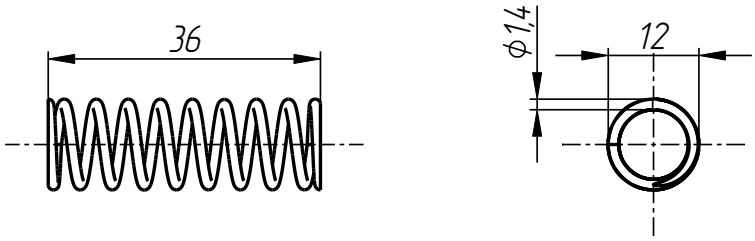

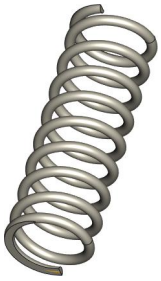

Пружина
DGK-401-003-003-003