401

DGK-401-011

Держатель горловых колец
(2211555400)
6 1/4"

Держатель горловых колец
(2211555400)
6 1/4"
DGK-401-011

401

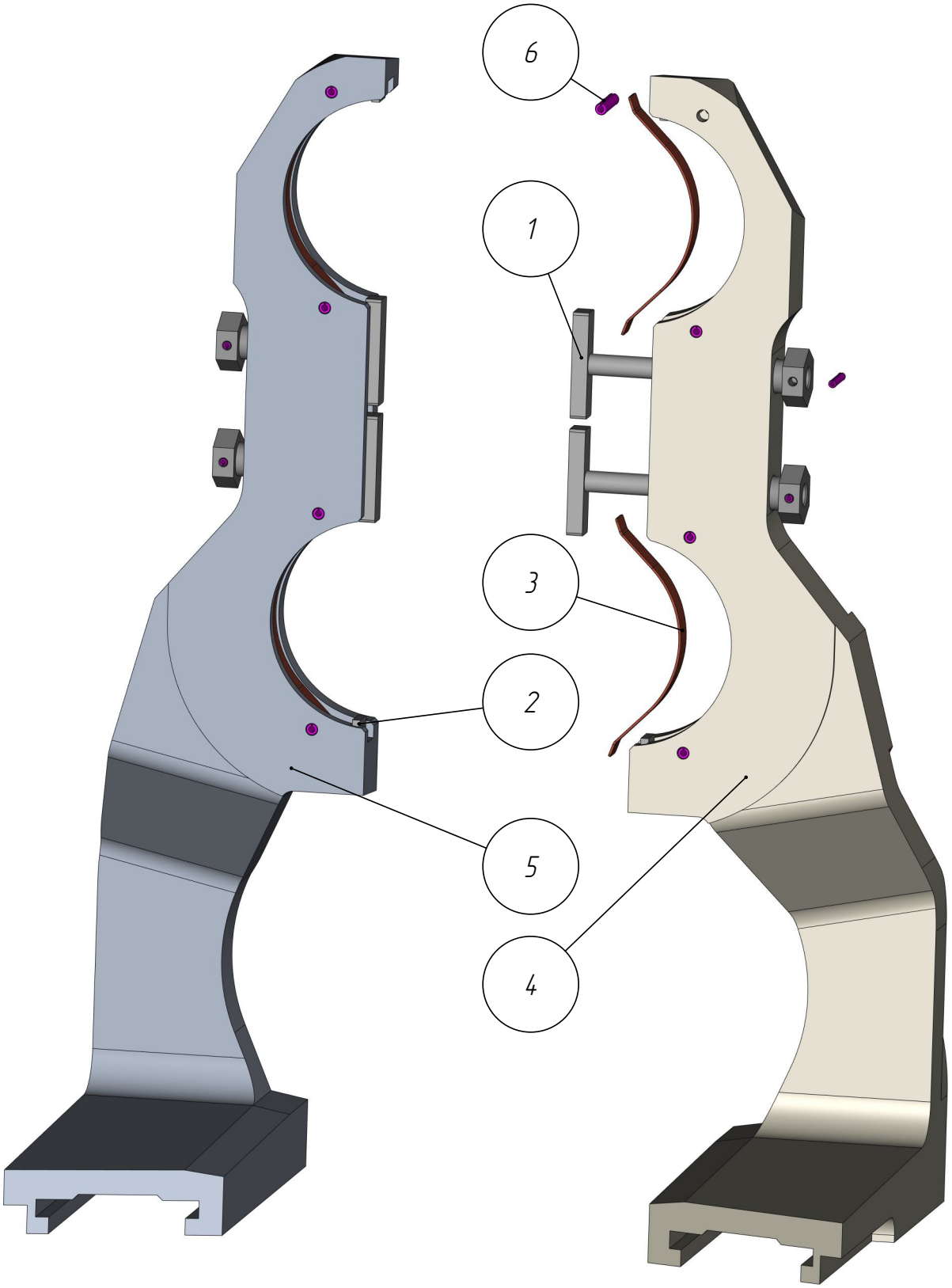

DGK-401-011

Держатель горловых колец
(2211555400)
6 1/4"
DGK-401-011

401

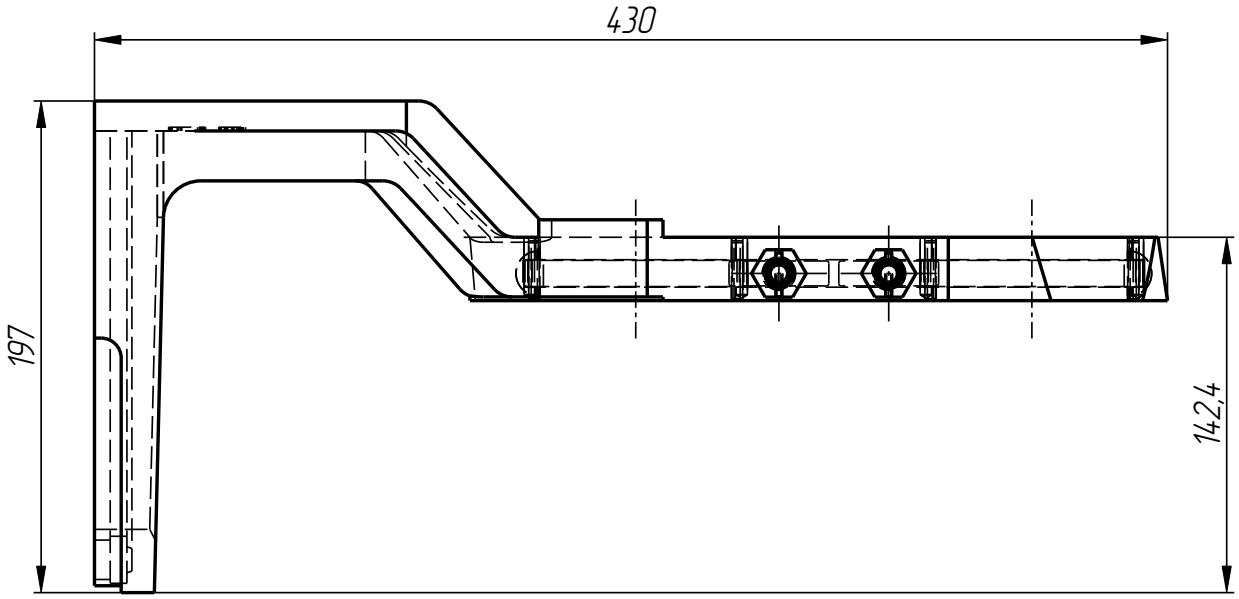

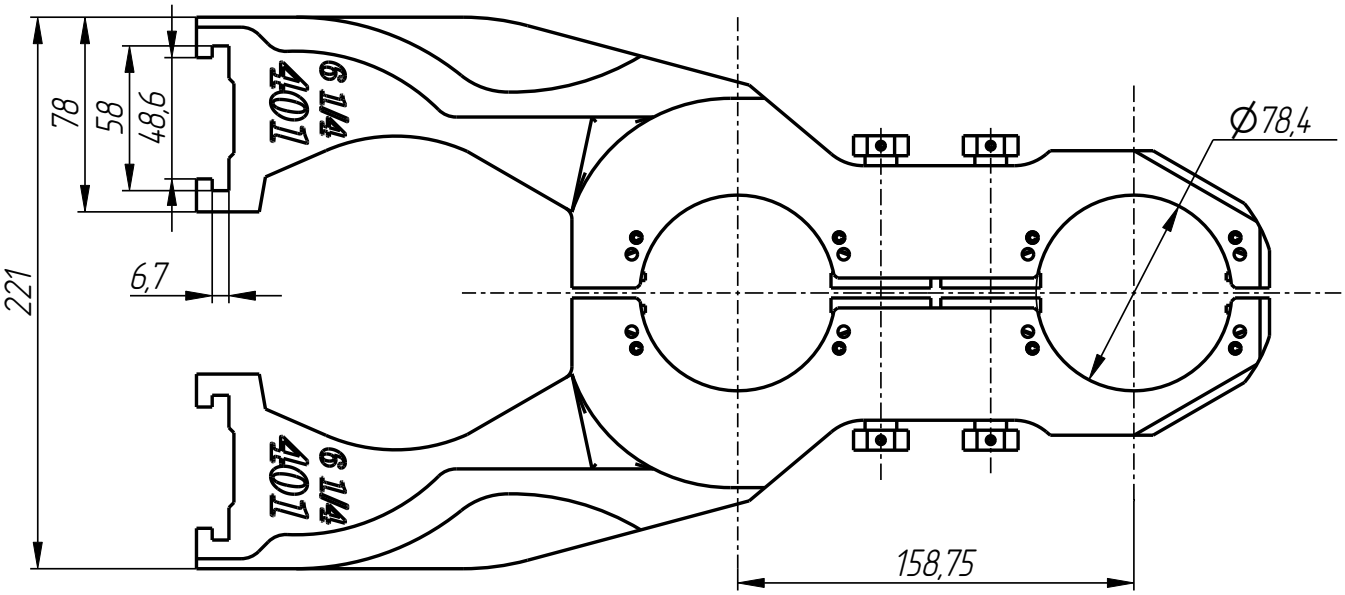

DGK-401-011

DGK-401-011

Держатель горловых колец
(2211555400)
6 1/4"

Спецификация

№ поз.	Шифр	Наименование	Кол-во
		Сборочные единицы:	
1	DGK-401-011-003	Замок в сборе	4
		Детали:	
2	DGK-401-001-004	Вставка	4
3	DGK-401-001-005	Пружина листовая	4
4	DGK-401-011-001	Стойка правая	1
5	DGK-401-011-002	Стойка левая	1
		Стандартные изделия:	
6	Штифт Ф4,5х24 DIN 1481		8

Держатель горловых колец
(2211555400)
6 1/4"
DGK-401-011

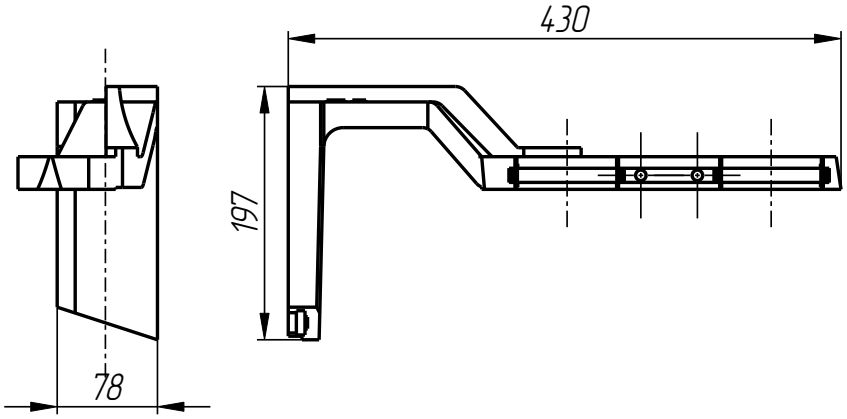

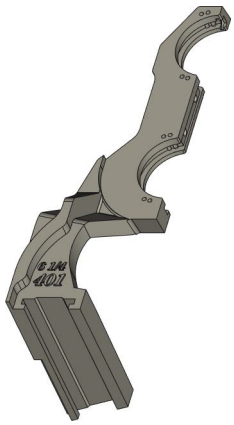

Стойка правая
DGK-401-011-001

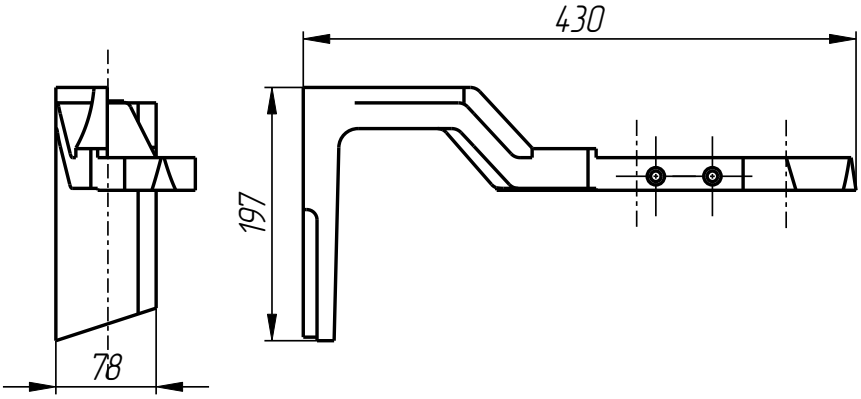

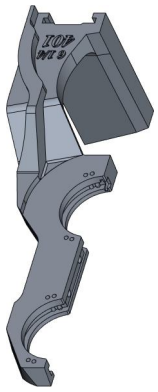

Стойка левая
DGK-401-011-002

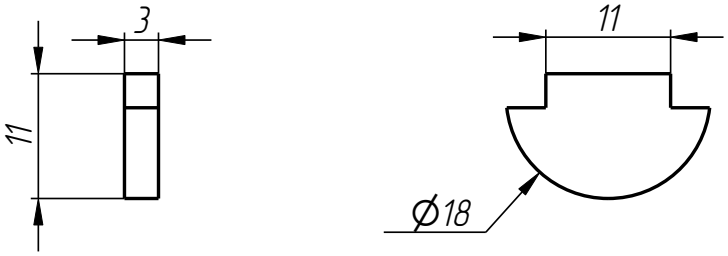

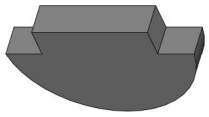

Вставка
DGK-401-001-004

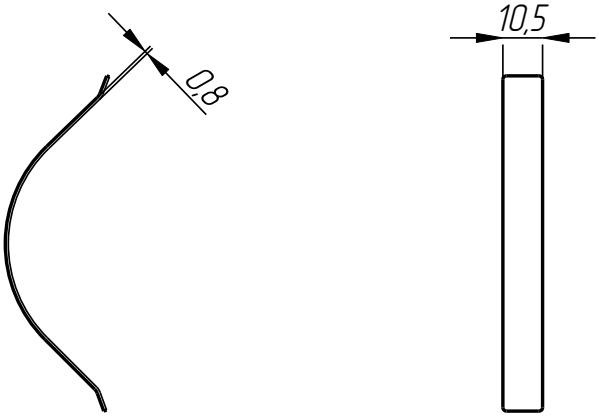

Пружина листовая
DGK-401-001-005

DGK-401-011

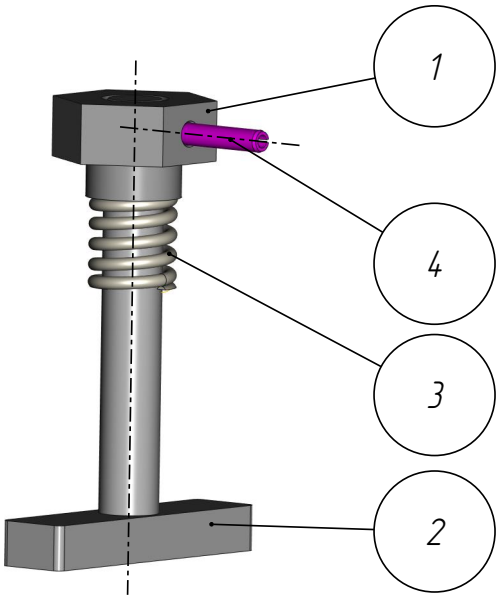

DGK-401-011-003

Замок в сборе

Спецификация

№ поз.	Шифр	Наименование	Кол-во
		Детали:	
1	DGK-401-001-001-002	Гайка	1
2	DGK-401-011-003-001	Ось	1
3	DGK-401-011-003-0022	Пружина	1
		Стандартные изделия:	
4	Штифт Ф 3x18 DIN 1481		1

DGK-401-011-003

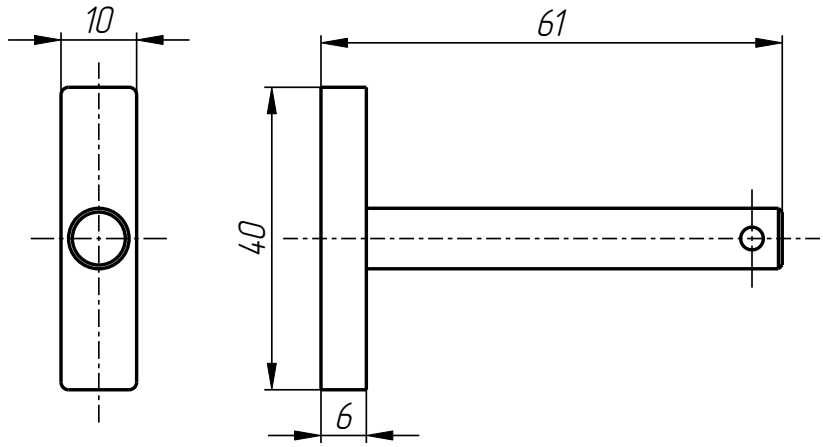

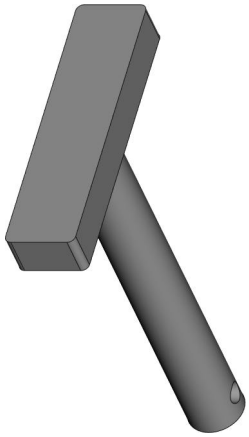

Ось
DGK-401-011-003-001

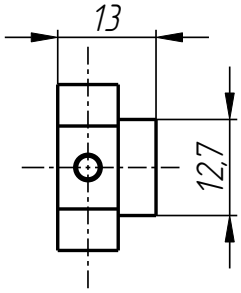

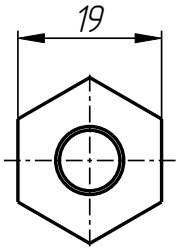

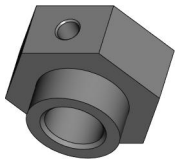

Гайка
DGK-401-001-001-002

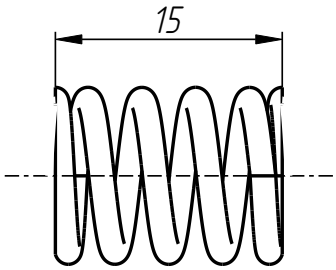

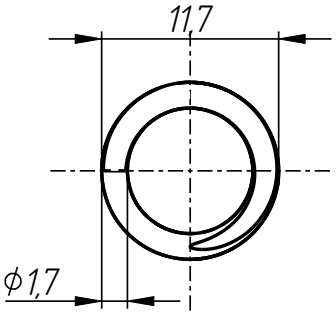

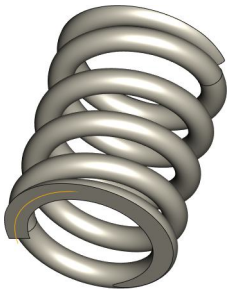

Пружина
DGK-401-011-003-002